Tosoku

プッシュスイッチ付
多機能ロータリエンコーダ

RE21 series

概要

プッシュスイッチ付き多機能ロータリエンコーダRE21シリーズは、シャフトがプッシュスイッチの機能も兼ね備えていますので、押す、回すの操作を組み合わせれば、プラスαの応用が可能です。

計測器、医療機器、産業機器、通信機、工作機械など、広くご使用いただけるように構造、操作感などを考慮しています。

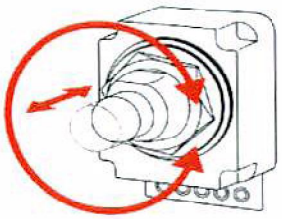

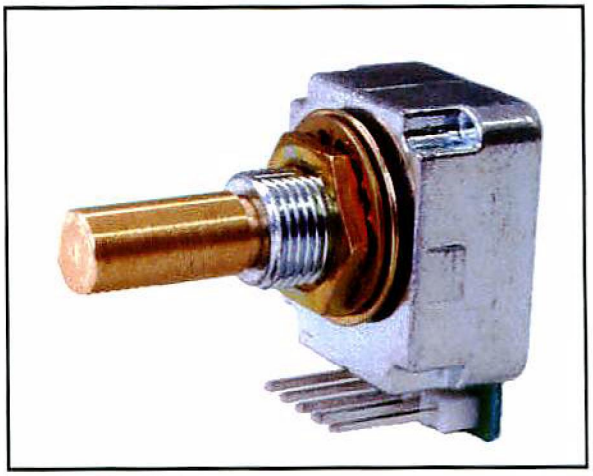

特　長

プッシュスイッチ付き
シャフトを回してから押す、押してから回す、押しながら回すなどソフト次第で”プラスα”のアプリケーションが可能です。

安価
ＶＡ設計で部品点数を削減し、低価格を実現しました。

奥行き１１mmの薄型
薄くて小さい（19.2×25.5×11mm）ので、パネルの裏面を有効に使えます。

バリエーション
標準型のほかに、リード線付き形、プリント基板の裏側から取り付ける前面取付形があり、多様な取付方法が選定可能です。

パネル防水
パネル防水タイプも選定可能です。

光学式ロータリエンコーダ
光学式のロータリエンコーダなので出力信号にチャタリングが無く、又、非接触検出なので長寿命です。

ＲｏＨＳ対応
環境汚染6物質はRoHS指令に適応しています。

東京測定器材株式会社

■規格

項目		仕様・規格値
使用温度範囲		0～60℃
電源		DC 5V±10% 10mA
出力信号		AB2相式短形波 トランジスタ出力 10KΩ抵抗プルアップ
出力電圧	1	電源電圧－0.5V以上(無負荷)
	0	0. 4V以下(無負荷)
回転トルク	クリック 付	3～7mN・m
	クリックなし	5mN・m 以下
回転寿命		100 万回以上
パネル防水性		2m水圧 2h(非回転時)
プッシュスイッチ		DC 12V 20mAmax 抵抗負荷
		50万回以上
		1. 2mm
操作部耐荷重	押し付け	100N
	引っ張り	50N

■出力波形

シャフトを時計方向に回すと、B相が低出力電圧(0)のときにA相が立ち上がり、反時計方向に回すと、B相が高出力電圧(1)のときにA相が立ち上がります。クリックでシャフトが固定される位置の範囲は、A相B相が共に低出力電圧(0)の範囲です。

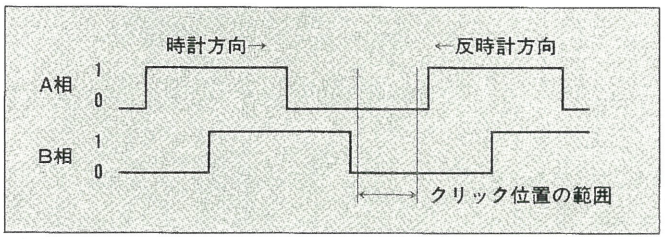

■形式表示例

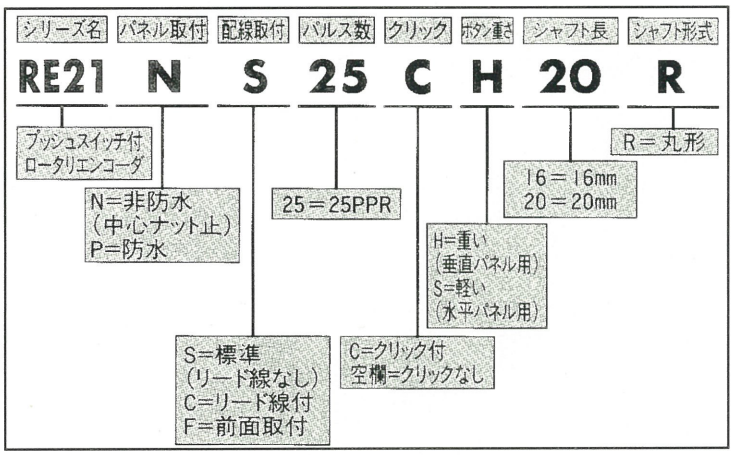

■使用上の注意

●端子接続
1:5V電源入力 2:A相出力 3:B相出力
4:プッシュスイッチ視点 5:0Vコモンリターン

●はんだ付
はんだ付は350℃以下、3秒以内で行って下さい。
加熱中、加熱直後は端子に力を加えないで下さい。
リフローはできません。

●パネル防水
ロータリエンコーダとパネルの間に防水ワッシャを入れた後、M9ナットで締めて下さい。

●パネル取付
M9ナットの締め付けトルクは1. 5N・mを超えないで下さい。

●リード線の長さ
30cmを超えて配線延長をするときはバッファアンプを仲介して下さい。

■外形図と取付図

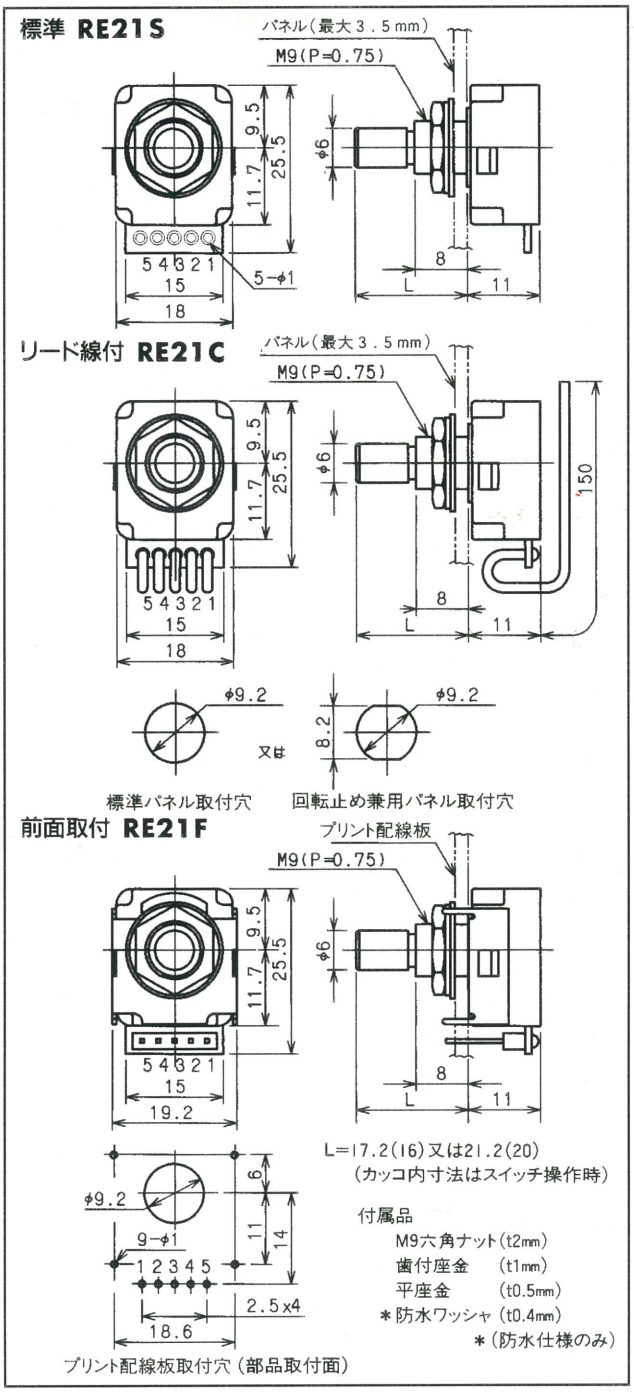

■専用つまみ寸法図 (つまみカタログもご参照下さい)

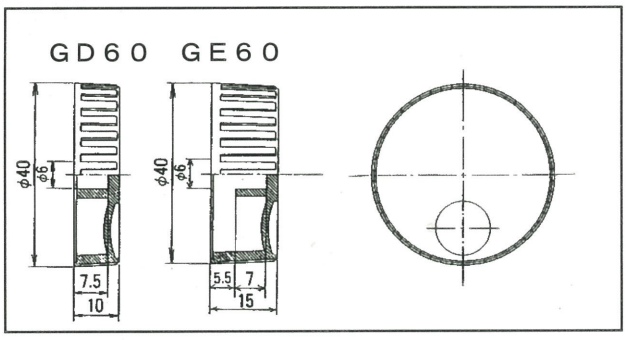

Tosoku
●ロータリエンコーダ ●コードスイッチ
●パルスジェネレータ ●レバースイッチ
●ロータリスイッチ ●照 光スイッチ
東京測定器材株式会社
本社・工場 〒198-0024 東京都青梅市新町8－3－4
TEL 0428-31-2321(代) FAX 0428-31-2325
ホームページアドレス http://www.tosoku-inc.co.jp

●カタログ記載の仕様等については、改良のため予告無く変更することがあります。